YOUR PARTNER AT WORK

DELEKS®

Engine output *Puissance du moteur* Motorleistung *Potenza motore erogata* Potencia del motor	Machine weight *Poids de la machine* Maschinengewicht *Peso macchina* Peso de la máquina
17.0 Hp / 11.8 kW	**1800 kg**

MINI EXCAVATOR - MINI PELLE - KOMPAKTBAGGER - MINIESCAVATORE - MINIEXCAVADORA

M180SE

CASAPPA®
FLUID POWER DESIGN

NACHI

walvoil
FLUID POWER E|MOTION

walvoil hydro control Giltech

Powered by Kubota

STAGE 5 READY

ECO CERTIFICAZIONI

ITALCERT

PRESENTATION

The DELEKS® M180se has been designed to respond to the widest range of possible applications. It offers excellent lifting capacity and digging force, comfort and safety features and great ease of maintenance and transport. The quick assembly of the buckets, the demolition hammer and the numerous accessories facilitates the operator's work.
We designed the M180se with a few priorities: an excellent digging depth and a large working radius, a priority required for machines in the 1.8 Ton category. Being a mini excavator with no overhang, it can satisfy all needs as obtained by a traditional excavator.

PRÄSENTATION

Der DELEKS® M180se ist für die unterschiedlichsten Anwendungen konzipiert. Er bietet eine hervorragende Hub- und Grabkraft, Komfort- und Sicherheitsmerkmale sowie einfache Wartung und Transport. Die schnelle Montage der Löffel, des Hammers und zahlreicher Anbaugeräte erleichtert dem Fahrer die Arbeit.
Bei der Konstruktion des Kurzheckbaggers M180se wurde ein besonderes Augenmerk auf eine große Grabtiefe sowie die entsprechende Reichweite gelegt, dies ermöglicht eine Vielzahl von verschiedenen Arbeitseinsätzen. So genießen Sie die Vorteile eines Kurzheckbaggers mit den vergleichbaren technischen Daten eines konventionellen Minnibaggers in der 1,8 to Klasse.

PRESENTAZIONE

Il DELEKS® M180se è stato concepito per rispondere alla più ampia gamma di applicazioni possibili. Essa offre una eccellente capacità di sollevamento e forza di scavo, caratteristiche di confort e di sicurezza ed una grande facilità di manutenzione e di trasporto. Il montaggio rapido delle benne , del martello demolitore e dei numerosi accessori agevola il lavoro dell'operatore.
Abbiamo concepito l'M180se con alcune priorità: una eccellente profondità di scavo ed un ampio raggio di lavoro, priorità richiesta su macchine della categoria 1,8 Ton. E, nonostante sia una macchina senza sporgenza posteriore, riesce a soddisfare tutte le esigenze così come una macchina tradizionale.

PRESENTACIÓN

El M180se de DELEKS® ha sido desarrollado para cumplir con el espectro de aplicaciones lo más amplio posible. Ofrece una excelente capacidad de elevación y fuerza de excavación, características de comodidad y seguridad y facilidad de mantenimiento y transporte. El montaje rápido de la cuchara, del martillo hidráulico y de muchos accesorios facilita el trabajo del operador.
Diseñamos la M180se teniendo en cuenta las siguientes prioridades: una profundidad de excavación excelente y un largo alcance para satisfacer las necesidades de las máquinas de clase de 1,8 toneladas. Y, aunque se trata de una máquina de cambio de cola cero, realiza una amplia variedad de trabajos equivalentes a los que realizan las máquinas tradicionales.

PRÉSENTATION

La M180se de DELEKS® a été développée pour répondre au plus grand spectre d'applications possible. Elle offre une excellente capacité de levage et force d'excavation, des caractéristiques de confort et de sécurité et une grande facilité d'entretien et de transport. Le montage rapide du godet, du brise roche hydraulique et de nombreux accessoires facilite le travail de l'opérateur.
Nous avons conçu la M180se avec, comme priorité, une excellente profondeur de fouille et une longue portée correspondant aux besoins des machines de la catégorie 1,8 tonne. Et, bien que cela soit une machine sans déport arrière, elle accomplit une grande diversité de travaux équivalents effectués par des machines traditionnelles.

PRODUCTIVITY AND PERFORMANCE

DELEKS® M180se ensures versatility and performance.
The use of shortpitched rubber crawlers helps minimise vibration during travel for improved operator comfort.

PRODUCTIVITÉ ET PERFORMANCE

La M180se de DELEKS® vous assure polyvalence et performance.
L'utilisation de chenilles en caoutchouc à pas court diminue les vibrations pendant les déplacements pour le plus grand confort de l'utilisateur.

PRODUKTIVITÄT UND LEISTUNG

Der DELEKS® M180se garantiert Vielseitigkeit und Leistung. Die hohen Traktionskräfte der Fahrmotore sowie die neuen Gummiketten mit der Short – Pitched – Kettenkonstruktion gewährleisten dem DELEKS® Kurzheckbagger M180 eine lange Haltbarkeit und Maschinenstabilität sowie einen wesentlich höheren Fahrerkomfort.

PRODUTTIVITA' E PERFORMANCE

Il DELEKS® M180se garantisce versatilità e prestazioni elevate.
L'impiego dei nuovi cingoli in gomma a passo corto aiuta a ridurre le vibrazioni ed ottenere il massimo comfort.

PRODUCTIVIDAD Y RENDIMIENTO

La DELEKS® M180se es una máquina polivalente y de óptimo rendimiento. Gracias a la incorporación de nuevas orugas de goma, se ha conseguido reducir las vibraciones en los desplazamientos, para una mayor comodidad.

CASAPPA Hydraulic triple pump (Italy)
NACHI Swing motor (Japan)
WALVOIL Hydraulic distributor (Italy)
KUBOTA D902 3 cylinders engine (Japan)

CASAPPA-Dreifach-Hydraulikpumpe (Italien)
NACHI-Schwenkantrieb (Japan)
WALVOIL-Verteiler (Italien)
KUBOTA D902 3-Zylinder-Motor (Japan)

CASAPPA Bomba hidráulica triple (Italia)
NACHI Motor de rotación (Giappone)
WALVOIL Distribuidor hidráulico (Italia)
KUBOTA D902 motor de 3 cilindros (Giappone)

CASAPPA Pompe hydraulique triple (Italie)
NACHI Moteur de rotation (Japon)
WALVOIL Distributeur hydraulique (Italie)
KUBOTA Moteur 3 cylindres (Japon)

CASAPPA Pompa idraulica tripla (Italia)
NACHI Motore di rotazione (Giappone)
WALVOIL Distributore idraulico (Italia)
KUBOTA D902 motore 3 cilindri (Giappone)

Kubota

STAGE 5 READY

KUBOTA D902 ENGINE

Highly trusted in the compact industrial machinery market, the efficient combustion created by our engine's unique Three Vortex Combustion System reduces exhaust emission, noise and vibration. Its layout also puts most components within easy reach for faster maintenance.

MOTEUR KUBOTA D902

La réputation du moteur Kubota sur le marché des machines industrielles compactes est sans égale grâce à sa technologie unique de chambre de combustion à trois vortex qui optimise la combustion, réduit les émissions de polluants, les émissions sonores et les vibrations. La nouvelle disposition de la plupart des composants permet aussi un accès plus facile pour un entretien plus rapide.

KUBOTA MOTOR D902

Das Kubota einzigartige Verbrennungssystem (Drei-WirbelstromVerbrennungssystem) ermöglicht eine hohe Leistung, geringe Abgasemissionen und reduzierte Arbeitsgeräusche und Vibrationen. Die wichtigsten Wartungskomponenten und Motorbauteile lassen sich einfach und schnell überprüfen.

MOTORE KUBOTA D902

Molto apprezzato nel mercato delle macchine industriali compatte, l'efficiente combustione creata dall'esclusivo Sistema di Combustione a 3 Vortici di Kubota riduce le emissioni di scarico, vibrazioni e rumorosità. Il suo nuovo assemblaggio ha inoltre consentito il riposizionamento di molti componenti facilitandone la manutenzione.

MOTOR KUBOTA D902

Reconocido en el mercado de las máquinas compactas industriales, su óptima combustión (mediante el sistema de combustión "3 Vortex" de Kubota) reduce la emisión de gases, ruido y vibraciones. La nueva ubicación de la mayoría de los componentes le permitirá un acceso fácil para un mantenimiento más rápido.

ROPS/FOPS Canopy

Safety first. The canopy conforms to ROPS (RollOver Protective Structure) and FOPS (Falling Objects Protective Structure) Level 1 specifications.

Canopy ROPS/FOPS

Sécurité avant tout. Le canopy est conforme aux normes ROPS (structure de protection contre le renversement) et FOPS (structure de protection contre la chute d'objets) selon les critères du niveau 1.

ROPS/FOPS Sicherheitsverdeck

Safety first (Sicherheit geht vor). Das Verdeck wurde unter dem Aspekt der größtmöglichen Fahrersicherheit entwickelt. Aufgrund der ROPS - Sicherheitsstruktur (RollOver Protective Structure, ISO 3471) und der FOPS - Struktur (Falling Objects Protective Structure) Stufe 1 gewährleistet das Fahrerschutzdach den derzeit höchsten Sicherheitsstanddart.

Tettuccio ROPS/FOPS

Sicurezza innanzitutto. Il tettuccio è conforme alle norme ROPS (Struttura di protezione antischiacciamento) e FOPS (Struttura di protezione anti caduta oggetti) secondo le disposizioni del livello 1.

Marcotecho ROPS/FOPS

DELEKS® prioriza la seguridad. El marcotecho cumple con las normas de seguridad ROPS (estructura de protección antivuelco) y FOPS (estructura de protección anticaída de objetos) nivel 1.

Certified by ITALCERT

SIMPLE FOLDING EXTENDABLE BLADE

The hinged blade extensions are permanently fixed on the blade. No tools are necessary to change quickly the position. No risk to lose the blade extensions.

LAME EXTENSIBLE AVEC SYSTÈME DE RABATTEMENT SIMPLE

Elargisseurs articulés en bout de lame, restant en permanence sur la lame. Changement de position rapide, ne nécessitant aucun outil. Aucun risque de perdre les élargisseurs de lame.

VERSTELLBARES PLANIERSCHILD MIT EINFACHEM KLAPPENSYSTEM

Die klappbaren Planierschildverbreiterungen sind fest und dauerhaft am Planierschild befestigt.
Der Umbau geht schnell und ohne Werkzeug.
Kein Risiko die Planierschildverbreiterungen zu verlieren.

LAMA ESTENSIBILE CON SISTEMA DI RIPIEGAMENTO SEMPLICE

Estensioni della lama incernierate alla lama principale. Cambiamento di posizione rapido senza bisogno di utensili. Nessun rischio di perdere le estensioni della lama.

CUCHILLA EXTENSIBLE CON SISTEMA DE PROYECCIÓN SENCILLO

Ensanchadores articulados en el extremo de la cuchilla, que se quedan permanentemente sobre la cuchilla. Cambio de posición rápida sin necesidad de ninguna herramienta. No existe riesgo de perder los ensanchadores de cuchilla.

FULLY OPENING ENGINE COVER

The engine cover's tilt-up operation exposes most of the engine—providing easier access to components.

CAPOT MOTEUR À OUVERTURE TOTALE

Le basculement du capot moteur offre un libre accès à la plupart des composants.

WARTUNGSFREUNDLICH

Durch die weit zu öffnende Motorhaube und die gute Zugänglichkeit der Bauteile können alle Wartungsarbeiten schnell und leicht durchgeführt werden.

COFANO MOTORE AD APERTURA TOTALE

Il sollevamento totale del cofano agevola la visibilità alla maggior parte del motore consentendo una facile accessibilità ai componenti.

APERTURA COMPLETA DEL CAPÓ DEL MOTOR

Esto permite un rápido acceso a la mayoría de los principales componentes del motor.

SAFETY FOR THE OPERATOR

Retractable seat belt. Safety lever to lock the main functions of the machine. Large cast iron counterweight to protect the rear of the machine. Working lamp on the boom.

SÉCURITÉ POUR L'OPÉRATEUR

Ceinture de sécurité à enrouleur. Levier de sécurité bloquant les fonctions principales de la machine. Large contrepoids en fonte, protégeant parfaitement l'arrière de la machine. Phare de travail sur la flèche.

SICHERHEIT FÜR DEN ANWENDER SICHERHEITSGURT.

Mit dem Sicherheitshebel am Zugang zum Armaturenbrett können alle Funktionen des Baggers gesperrt werden. Ein großes gusseisernes Kontergewicht schützt das Heck des Baggers. Arbeitsscheinwerfer am Ausleger.

MASSIMA SICUREZZA PER L'OPERATORE

Cintura di sicurezza. Leva di sicurezza: blocca i comandi principali della macchina. Largo contrappeso in fusione: protegge tutta la parte posteriore della macchina. Faro di lavoro sul braccio.

SEGURIDAD PARA EL OPERARIO

Cinturón de seguridad con enrollador. Palanca de seguridad que bloquea las funciones principales de la máquina. Gran contrapeso de fundición, que protege perfectamente la parte trasera de la máquina. Faro de trabajo incorporado en la pluma.

COMPACTNESS

The new short-tail M180se delivers optimal power and digging speed, even in confined spaces where traditional machines can't work: yards, road works, demolition sites, sewers, etc. Sturdy and very stable, it guarantees maximum safety and offers complete operator confidence in any working conditions.

COMPACITÉ

La M180se à rayon court combine une puissance optimale et une grande vitesse d'excavation dans les endroits les plus confinés: cours, chantiers routiers et urbains, travaux de démolition, réseaux. Bref, tous les endroits où les machines traditionnelles ne peuvent pas travailler. La robustesse et l'excellente stabilité de la machine assurent sécurité maximale et confiance en toutes circonstances.

KOMPAKTHEIT

Der neue Kurzheckbagger M180se ermöglicht höchste Leistungen auch auf engstem Raum. Mit seinen kompakten Abmessungen kann er auch dort noch sicher arbeiten, wo ein herkömmlicher Bagger nicht mehr eingesetzt werden kann: zwischen Gebäuden, im Straßenbau, im Abbruch etc. Sein robuster Aufbau und die hohe Stabilität bieten höchste Sicherheit unter allen Einsatzbedingungen.

COMPATTEZZA

Il nuovo M180se, a raggio di rotazione ridotto, è in grado di fornire potenza e velocità di scavo ottimali quando si lavora in spazi ristretti: tra case o fabbricati ravvicinati, in cantieri stradali, nelle opere di demolizione o nelle fognature, laddove macchine tradizionali non sono in grado di operare. Robustezza ed eccellente stabilità garantiscono sicurezza e fiducia in qualsiasi condizione.

COMPACTIBILIDAD

La nueva M180se de perfil trasero corto proporciona potencia y velocidad de excavación óptimas, incluso en espacios restringidos en los cuales los equipos tradicionales no pueden trabajar: patios, rutas, sitios de demoliciones, alcantarillas, etc. Resistente y altamente estable, garantiza máxima seguridad y ofrece total confianza al operador, cualquiera que será la condición de trabajo.

990 mm

1250 mm

ADJUSTABLE TRACK GAUGE

With easy, single-lever operation, the M180se's hydraulically adjustable track gauge reduces in seconds—down to 990 mm — to enable navigation in narrow spaces. Conversely, you can widen the track gauge all the way out to 1250 mm to provide about 20% more stability, even while operating with hydraulic breakers.

HYDRAULISCH VERSTELLBARES FAHRWERK

Das hydraulisch verstellbare Fahrwerk ermöglicht Durchfahrten von engsten Baustellen, wie z. B. in Gebäuden und gewährleistet eine hohe Standsicherheit auch bei Arbeitseinsätzen mit einem Hydraulikhammer. Die Fahrwerks-verstellung des M180se erfolgt hydraulisch über die Betätigung eines Bedienungshebel, in wenigen Sekunden kann die Fahrwerksbreite von 990 mm auf 1250 mm verstellt werden. Bei max. Fahrwerksbreite erhöht sich die Standsicherheit der Maschine um ca. 20%. Dies erhöht die flexiblen Einsatzmöglichkeiten der Maschine erheblich.

VOIE VARIABLE

En activant un levier, le châssis de la M180se se rétracte hydrauliquement en quelques secondes—jusqu'à 990 mm—pour permettre le déplacement dans des passages étroits. Inversement, l'élargissement du châssis jusqu'à une largeur hors-tout de 1250 mm procure une amélioration de la stabilité d'environ 20%, offrant ainsi un niveau de sécurité supérieur notamment lors de l'utilisation avec un marteau hydraulique.

CARRO A LARGHEZZA VARIABILE

Con l'azionamento di una sola leva, l'M180se può ridurre idraulicamente la larghezza del carro in pochi secondi fino a 990 mm per facilitare l'impiego in spazi ristretti. Viceversa, allargando il carro alla massima estensione di 1250 mm, si aumenta di circa il 20% la stabilità, ottenendo un più elevato livello di sicurezza anche quando si lavora col martello demolitore idraulico.

TREN DE RODAJE AJUSTABLE

Al accionar una palanca, la anchura del tren de rodaje de la M180se, ajustable hidráulicamente, se reduce en pocos segundos – hasta 990 mm – para permitir el acceso a espacios estrechos. Realizando el movimiento contrario, se puede ensanchar el tren de rodaje hasta 1250 mm – lo que supone aproximadamente un incremento del 20% de la estabilidad, incluso cuando se utilizan martillos hidráulicos.

PERFECT PROTECTION ON BLADE CYLINDER
PROTECTION PARFAITE DU VÉRIN DE LAME.
SCHUTZ DES PLANIERSCHILDZYLINDERS.
PROTEZIONE PERFETTA DEL CILINDRO DI LAMA
PROTECCIÓN PERFECTA DEL CILINDRO DE LA CUCHILLA

TECHNICAL DATA - DONNÉES TECHNIQUES

TECHNISCHE DATEN - DATI TECNICI

DATOS TÉCNICOS

MAIN DIMENSION - DIMENSIONI PRINCIPALI	Unit	
a Wheel base - Interasse	mm	1230
b Track length - lunghezza cingoli	mm	1590
c Ground clearance of platform - Luce a terra alla piattaforma	mm	473
d Turning radius at the end of the platform - Raggio di sterzata all'estremità della piattaforma	mm	790
e Chassis width - Larghezza del carro	mm	990/1250
f Track width - Larghezza cingoli	mm	230
g Track height - Altezza cingoli	mm	360
h Transportation length - Lunghezza di trasporto	mm	3400
i Ground clearance of seat - Altezza sedile da terra	mm	1660
j Overall height - Altezza totale	mm	2380
k Boom swing (left) - Oscillazione del braccio (sinistra)	mm	390
l Boom swing (right) - Oscillazione del braccio (destra)	mm	510

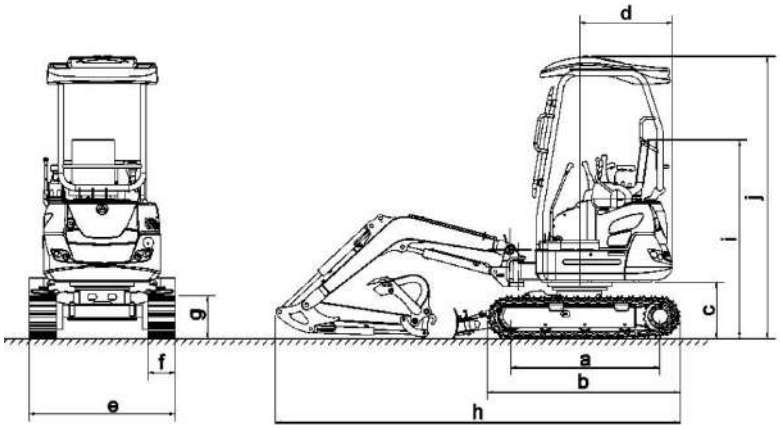

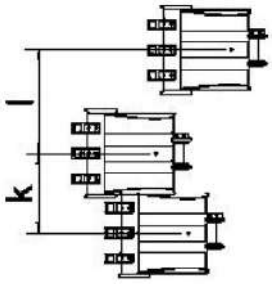

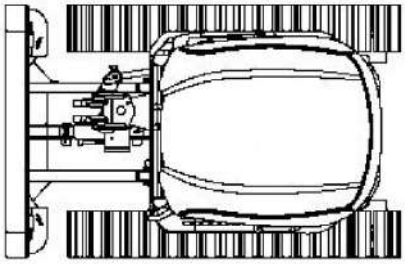

OPERATIVE RANGE - DIMENSIONI OPERATIVE	Unit	
A Max. digging radius on ground - Massimo raggio di scavo a terra	mm	3610
B Max. digging radius - Raggio max. di scavo	mm	3700
C Max. digging depth - Profondità max. di scavo	mm	2150
D Max. digging height - Altezza max. di scavo	mm	3275
E Max. dumping height - Altezza max. di scarico	mm	2310
F Max. vertical digging depth - Profondità max. di scavo verticale	mm	1740
G Min. turning radius - Raggio di ingombro anteriore	mm	1580
H Max. lifting height dozer blade - Altezza di sollevamento max. della lama frontale	mm	275
I Max. depth dozer blade - Profondità max. della lama frontale	mm	180

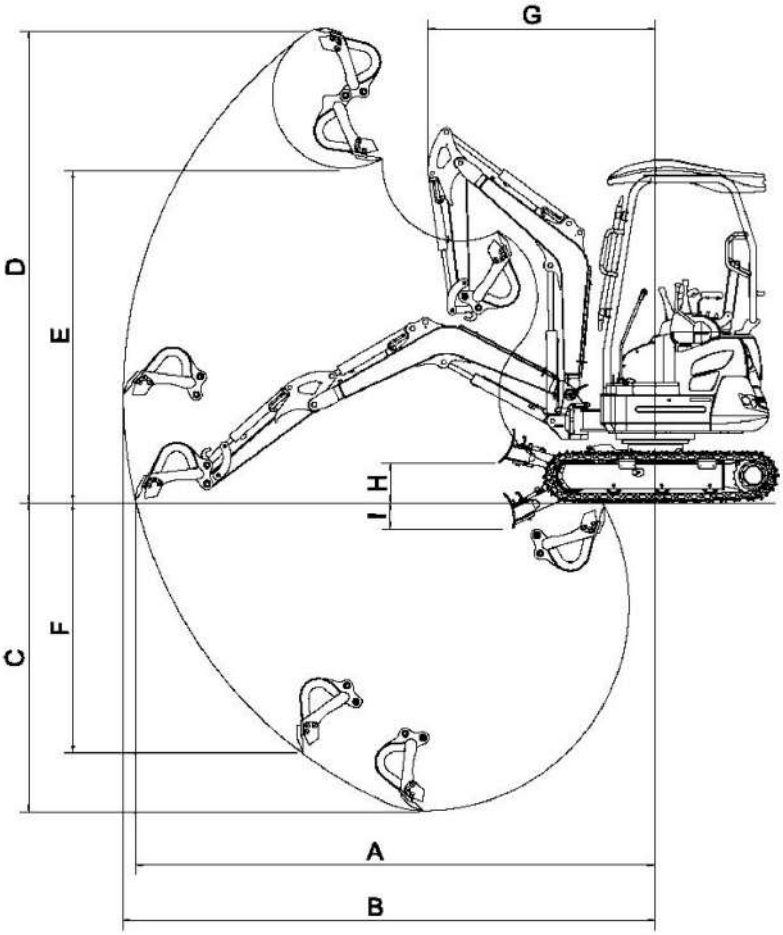

SPECIFICATION - SPECIFICHE TECNICHE	Unit
Operating weight - Peso operativo	1800 kg
Standard Bucket capacity - Capacità benna di serie	0.027 m3
ENGINE - MOTORE	
Model / Modello	KUBOTA D902
Displacement / Cilindrata	0.898 L
Rated power / speed - Potenza / giri motore	11.8 Kw-2300 r/min
Max torque - Coppia	51.3 Nm
Rotating speed - Velocità di rotazione	8.5 rpm
Max. traveling speed / Velocità massima	1.9 - 3.4 Km/h
Max. grade ability - Pendenza massima	30º
Pump type - Pompa	Piston pump - Pompa a pistone
Work Pressure - Pressione di lavoro	20MPa
Flow rate - Portata olio	2 x 17 + 14 L/min
Hydraulic oil tank capacity - Serbatoio dell'olio	15.3 L
Diesel oil tank - Serbatoio carburante	19 L
Arm digging force - Forza di strappo (braccio)	**10.1 Kn**
Bucket digging force - Forza di strappo (benna)	**13.5 Kn**
Electric system - Sistema elettrico	12 V
Electric power - Alimentazione elettrica	5 W
Noise level (detected) - Livello rumore (rilevato)	90 Lwa dB(A)
Noise level (guaranteed) - Livello rumore (garantito)	93 Lwa dB(A)

DELEKS®

DELEKS SRL

Address : Via Industriale, 23 - Verolanuova (BS) Italy
Post code : 25028
VAT No. : IT02894400981
Phone : 0039-6585725
Website : www.deleks.com - www.deleks.de - www.deleks.fr
www.deleks.co.uk - www.deleks.it - www.deleks.eu
www.deleks.es - www.deleks.se - www.deleks.dk
E-mail : info@deleks.com

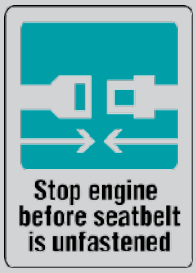

All rights reserved. No part of this publication may be reproduced in any form, without prior permission from DELEKS®. All references in this publication to operating weights, sizes, capacities and other performance measurements are provided for guidance only and may vary. DELEKS® reserves the right to change specifications without notice. Illustrations and specifications shown may include optional equipment and accessories. All images are correct at time of print. The DELEKS logo is a registered trademark of Deleks Srl.

Tous les droits sont réservés. Aucune partie de cette publication ne peut être reproduite sous quelque forme que ce soit, sans l'autorisation préalable de DELEKS®. Toutes les références dans cette publication aux poids opérationnels, tailles, capacités et autres mesures de performance sont fournies à titre indicatif uniquement et peuvent varier. DELEKS® se réserve le droit de modifier les spécifications sans préavis. Les illustrations et les spécifications présentées peuvent inclure des équipements et accessoires en option. Toutes les images sont correctes au moment de l'impression. Le logo DELEKS est une marque déposée de Deleks Srl.

Alle Rechte vorbehalten. Kein Teil dieser Veröffentlichung darf ohne vorherige Genehmigung von DELEKS® in irgendeiner Form reproduziert werden. Alle Verweise in dieser Veröffentlichung auf Betriebsgewichte, Größen, Kapazitäten und andere Leistungsmessungen dienen nur zur Orientierung und können variieren. DELEKS® behält sich das Recht vor, Spezifikationen ohne vorherige Ankündigung zu ändern. Abbildungen und technische Daten können Sonderausstattungen und Zubehör enthalten. Alle Bilder sind zum Zeitpunkt des Drucks korrekt. Das DELEKS-Logo ist ein eingetragenes Warenzeichen von Deleks Srl.

Tutti i diritti riservati. Nessuna parte di questa pubblicazione può essere riprodotta in alcuna forma, senza previa autorizzazione di DELEKS®. Tutti i riferimenti in questa pubblicazione a pesi operativi, dimensioni, capacità e altre misurazioni delle prestazioni sono forniti solo a titolo indicativo e possono variare. DELEKS® si riserva il diritto di modificare le specifiche senza preavviso. Le illustrazioni e le specifiche mostrate possono includere attrezzature e accessori opzionali. Tutte le immagini sono corrette al momento della stampa. Il logo DELEKS è un marchio registrato di Deleks Srl.

Reservados todos los derechos. Ninguna parte de esta publicación puede reproducirse de ninguna forma sin el permiso previo de DELEKS®. Todas las referencias en esta publicación a pesos operativos, tamaños, capacidades y otras medidas de rendimiento se proporcionan solo como guía y pueden variar. DELEKS® se reserva el derecho de cambiar las especificaciones sin previo aviso. Las ilustraciones y especificaciones mostradas pueden incluir equipos y accesorios opcionales. Todas las imágenes son correctas en el momento de la impresión. El logo DELEKS es una marca registrada de Deleks Srl.